Förderanlagenabschluss "abs EI90 SLIDE", oben nach unten, getrennte Fördertechnik, Ausführung Standard

[mm]

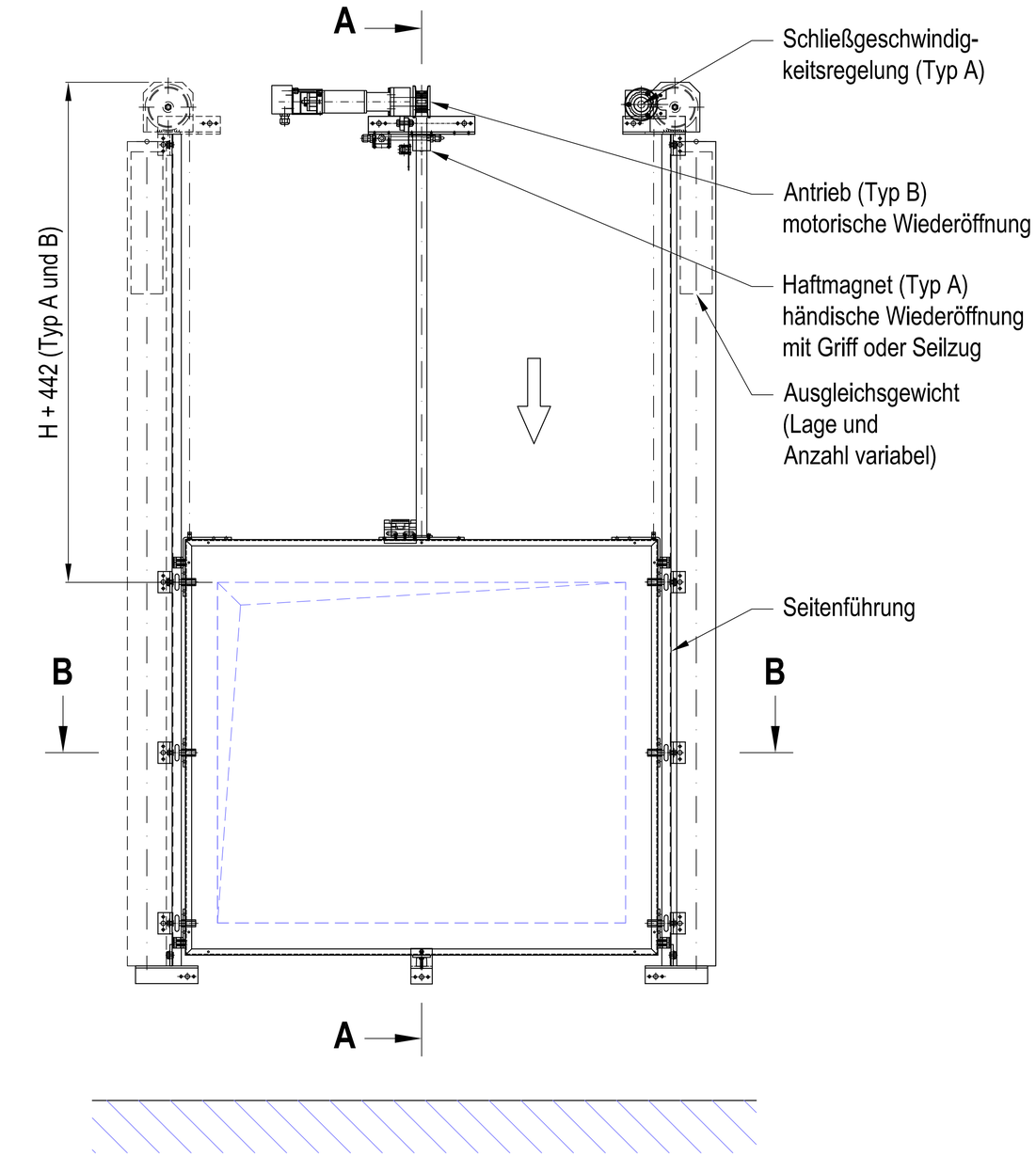

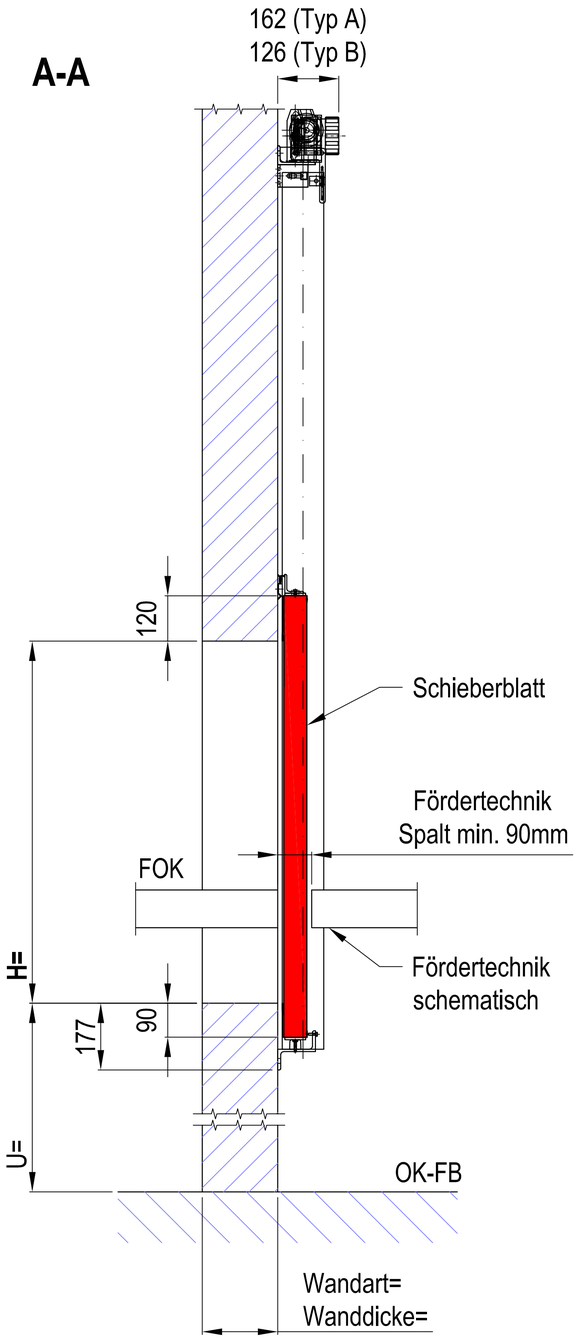

Verwendbarkeitsnachweise:
ETA-16/0938;
VKF Nr. 22765
Abweichende Abmessungen auf Anfrage!

Achtung:
Die dargestellte Maße sind Standardmaße.
Diese können in einem gewissen Rahmen an bauliche Gegebenheiten angepasst werden.
Alle Angaben und Abbildungen sind unverbindlich.
Technische Änderungen sind vorbehalten.

Wir freuen uns auf Ihre Anfrage!
Fon +49 6131 5803 27
Fax +49 6131 5803 24
Vertrieb@abs-brandschutz.de
www.abs-brandschutz.de

abs Sicherheitstechnik
Vertriebs- und Service GmbH
Robert-Koch-Straße 19b
D-55129 Mainz

Förderanlagenabschluss "abs EI90 SLIDE", oben nach unten, ungetrennte Fördertechnik, Ausführung Standard

[mm]

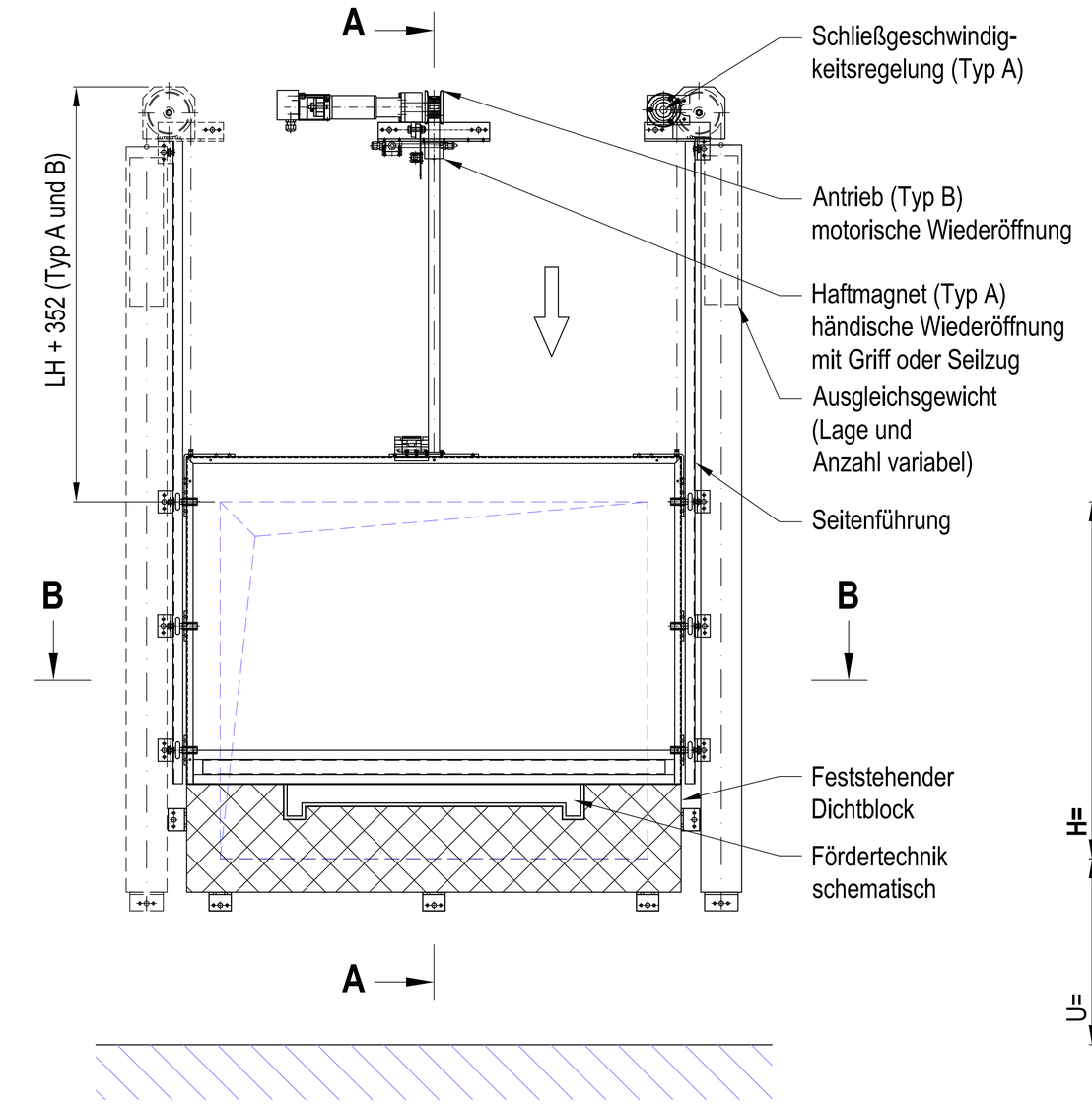

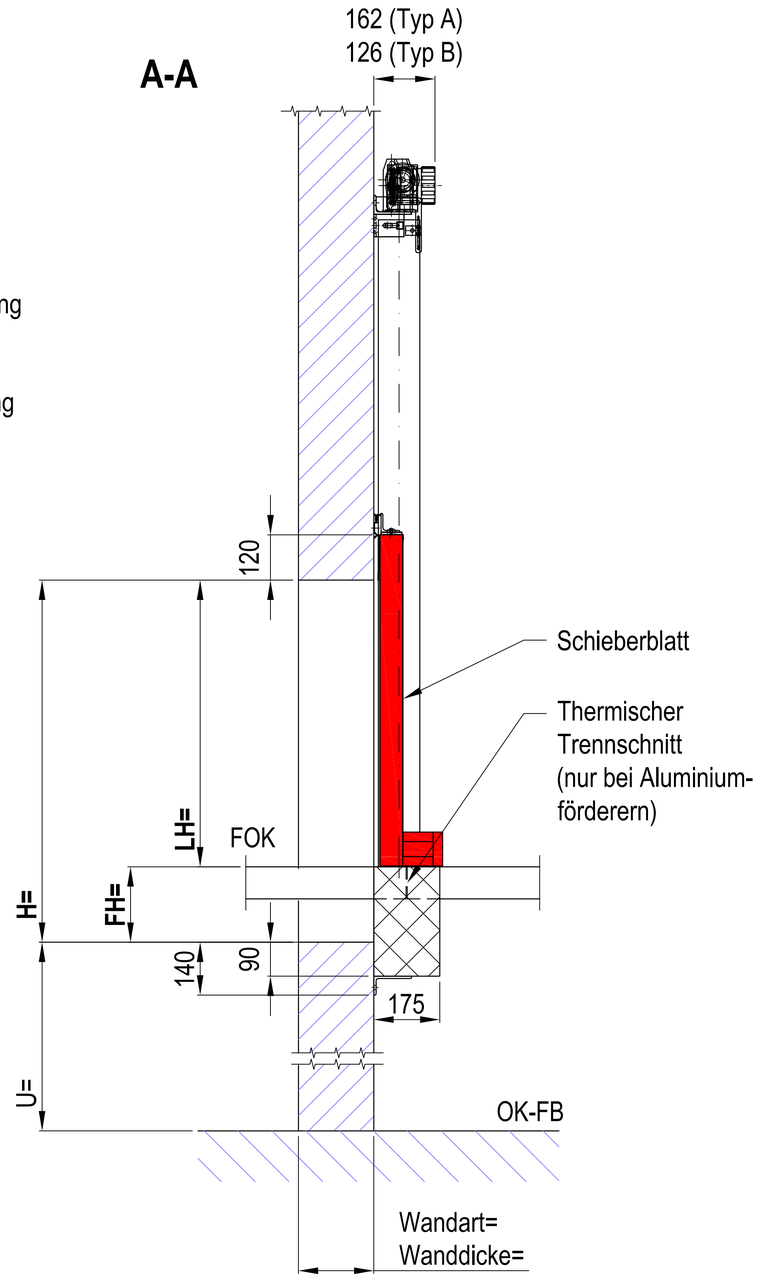

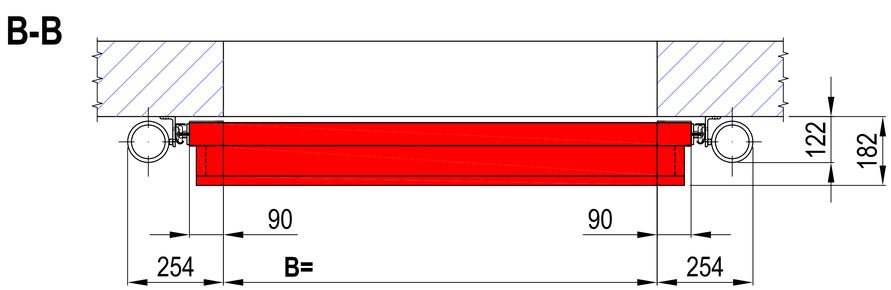

Verwendbarkeitsnachweise:
ETA-16/0938;
VKF Nr. 22765
Abweichende Abmessungen auf Anfrage!

Achtung:
Die dargestellte Maße sind Standardmaße.
Diese können in einem gewissen Rahmen an bauliche Gegebenheiten angepasst werden.
Alle Angaben und Abbildungen sind unverbindlich.
Technische Änderungen sind vorbehalten.

Wir freuen uns auf Ihre Anfrage!

Fon +49 6131 5803 27
Fax +49 6131 5803 24
Vertrieb@abs-brandschutz.de
www.abs-brandschutz.de

abs Sicherheitstechnik
Vertriebs- und Service GmbH
Robert-Koch-Straße 19b
D-55129 Mainz

Förderanlagenabschluss "abs EI90 SLIDE", oben nach unten, getrennte Fördertechnik, Ausführung Durchbruch: B x H >= 3,75m²

[mm]

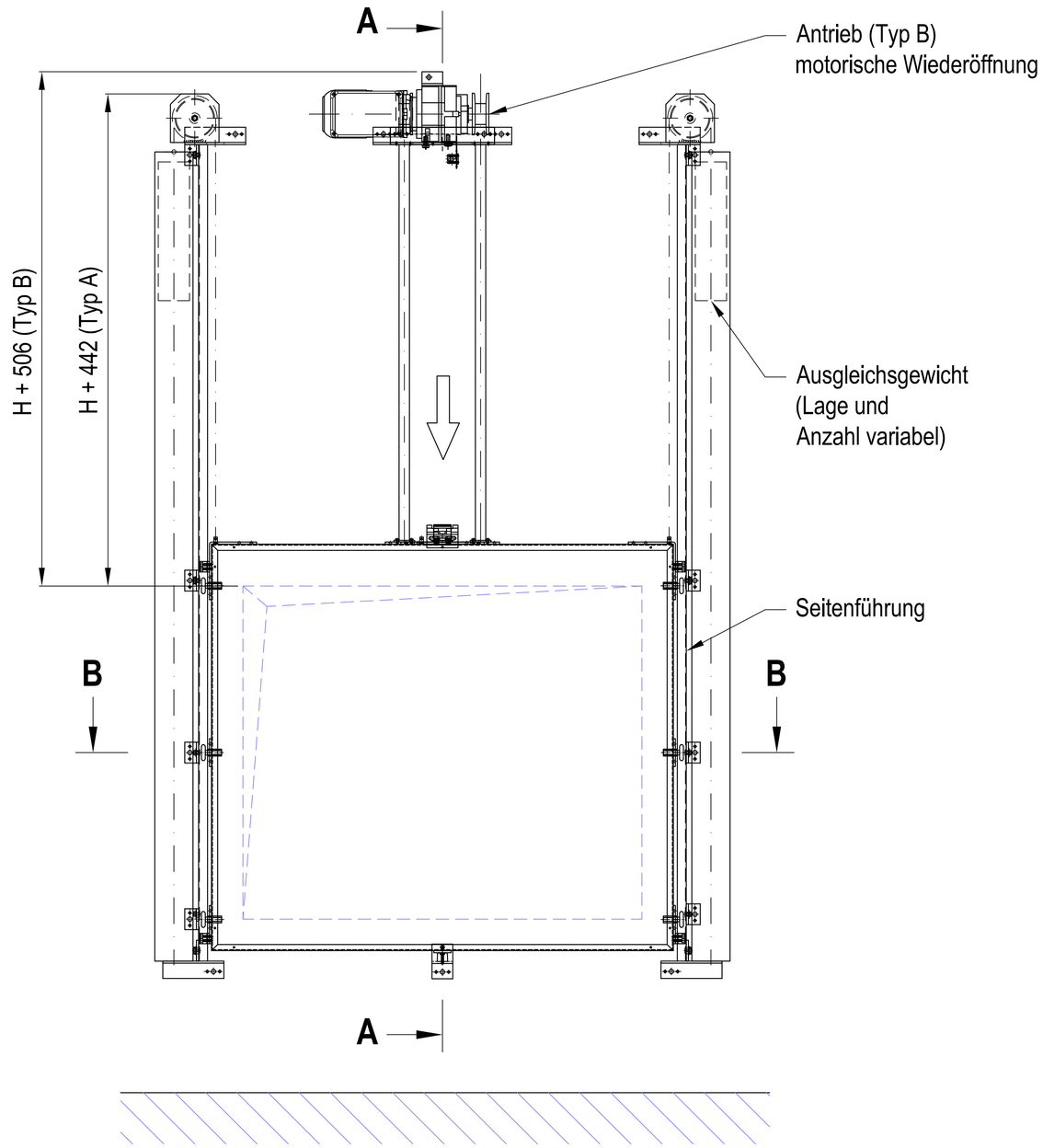

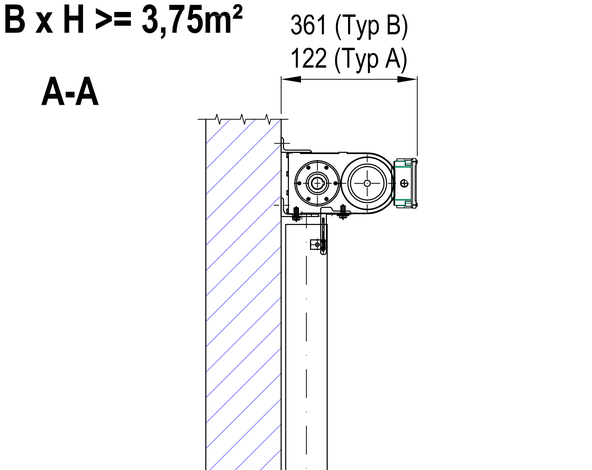

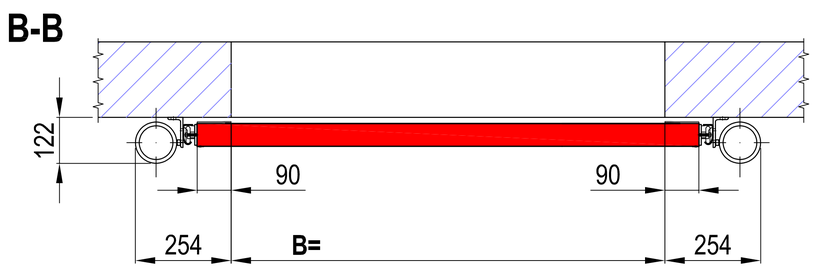

Verwendbarkeitsnachweise:
ETA-16/0938;
VKF Nr. 22765
Abweichende Abmessungen auf Anfrage!

Achtung:
Die dargestellte Maße sind Standardmaße.
Diese können in einem gewissen Rahmen an bauliche Gegebenheiten angepasst werden.
Alle Angaben und Abbildungen sind unverbindlich.
Technische Änderungen sind vorbehalten.

Wir freuen uns auf Ihre Anfrage!
Fon +49 6131 5803 27
Fax +49 6131 5803 24
Vertrieb@abs-brandschutz.de
www.abs-brandschutz.de

abs Sicherheitstechnik
Vertriebs- und Service GmbH
Robert-Koch-Straße 19b
D-55129 Mainz

Förderanlagenabschluss "abs EI90 SLIDE", oben nach unten, ungetrennte Fördertechnik, Ausführung Durchbruch: B x LH >= 3,75m² [mm]

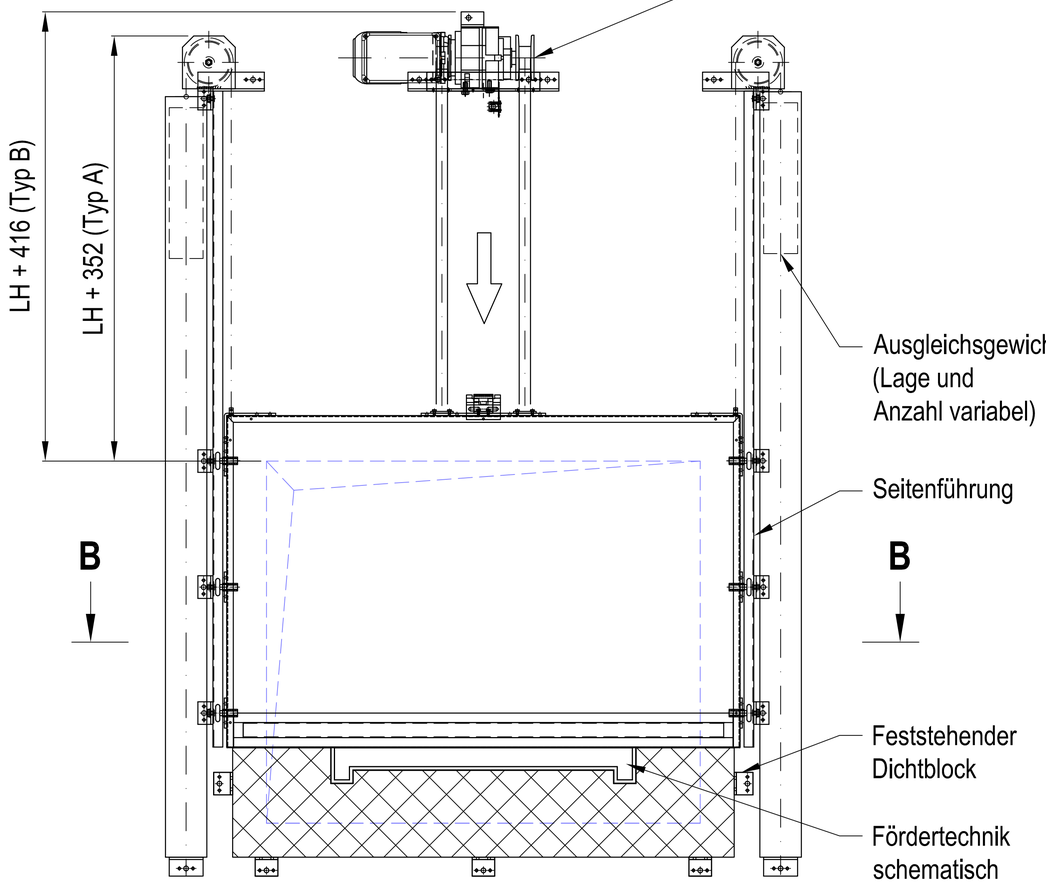

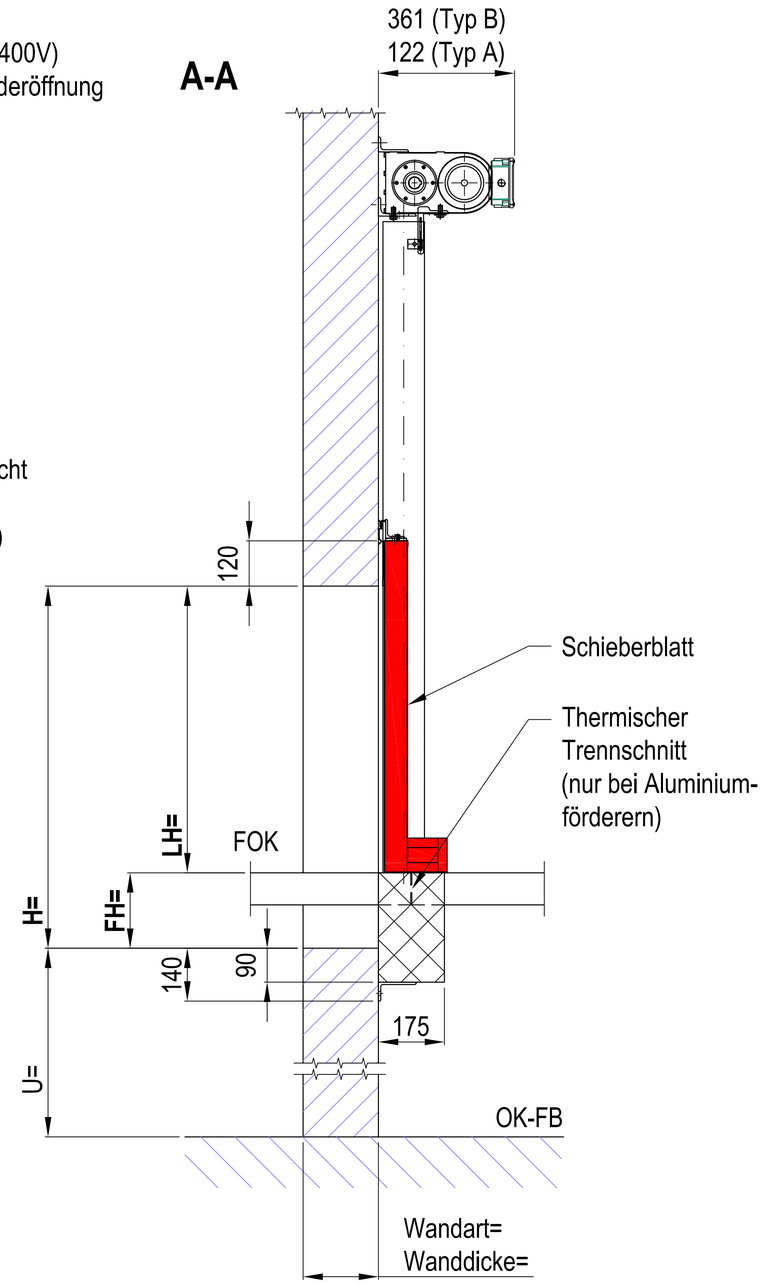

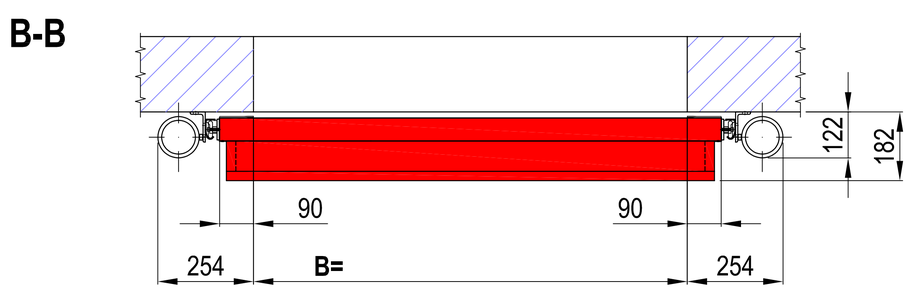

Verwendbarkeitsnachweise:
ETA-16/0938;
VKF Nr. 22765
Abweichende Abmessungen auf Anfrage!

Achtung:
Die dargestellte Maße sind Standardmaße.
Diese können in einem gewissen Rahmen an bauliche Gegebenheiten angepasst werden.
Alle Angaben und Abbildungen sind unverbindlich.
Technische Änderungen sind vorbehalten.

Wir freuen uns auf Ihre Anfrage!

Fon +49 6131 5803 27
Fax +49 6131 5803 24
Vertrieb@abs-brandschutz.de
www.abs-brandschutz.de

abs Sicherheitstechnik
Vertriebs- und Service GmbH
Robert-Koch-Straße 19b
D-55129 Mainz